PODWIESZENIE ISTNIEJĄCEGO UZBROJENIA

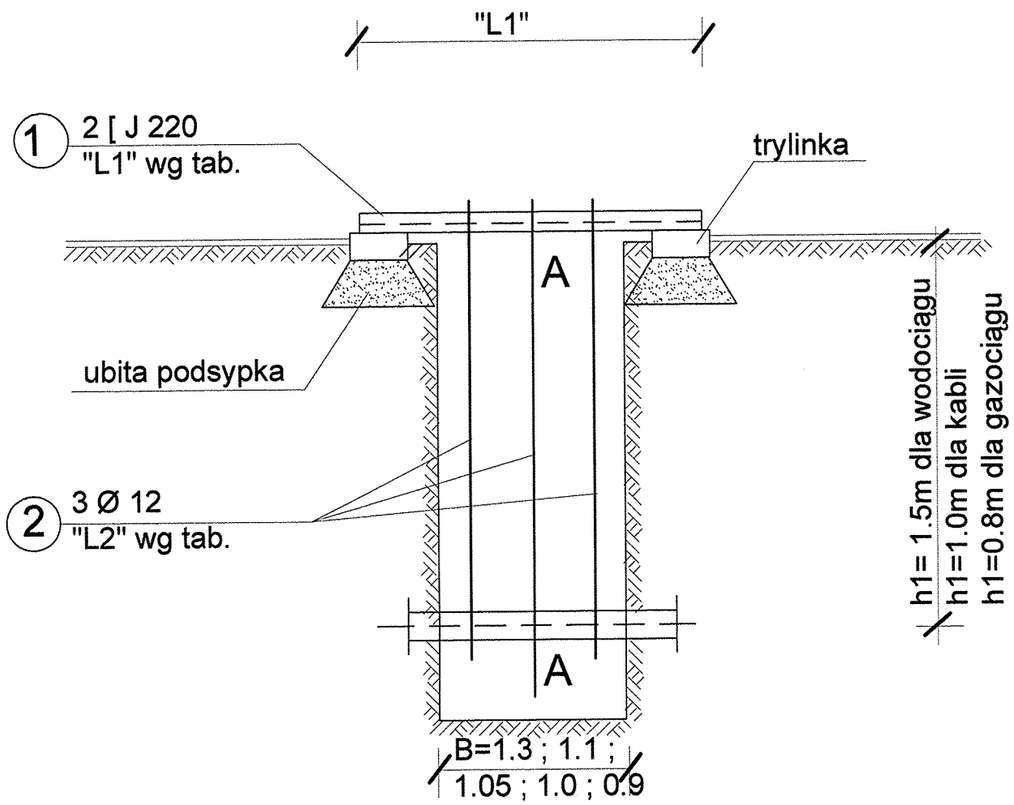

A - A

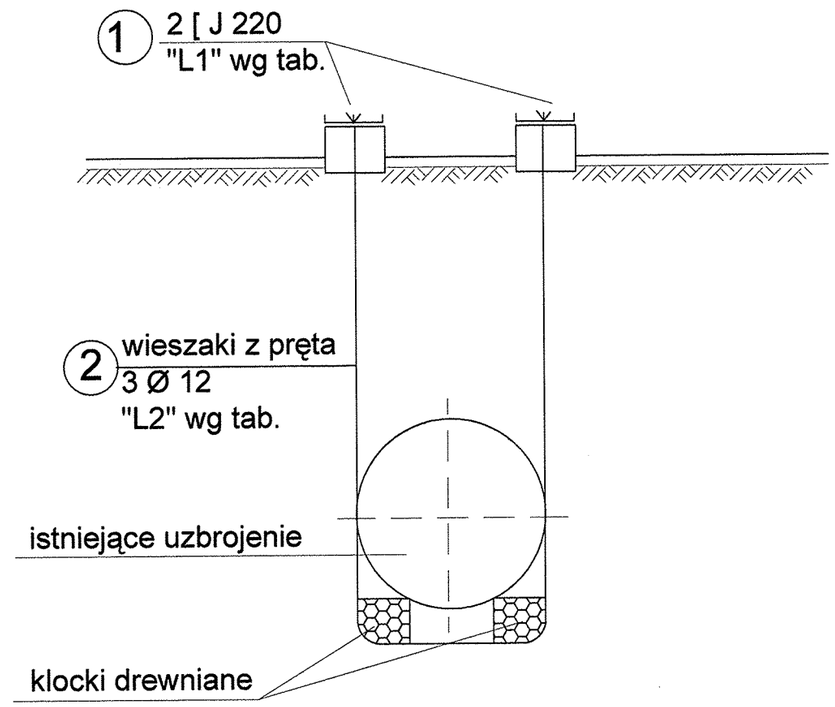

Nr	Istniejące uzbrojenie	Długość [J "L1"	Długość prętów "L2"	Ilość szt. podwieszeń
I	ks 200	2.30	dostosować do głębok. istniejącego uzbrojenia	1
II	telefon	2.30		2

ZESTAWIENIE STALI PROFILOWEJ						
Nr elem.	Profli	Ilość szt.	Długość		Ciężar	
			1 szt.	całkowita	jedn.	całkowity
1	[220	2	2.30	4.60	29.40	135.24
2	Pręt Ø 12	3	3.50	10.50	0.888	9.32
razem ciężar kg						144.56
dodatki 3%						4.34
ciężar + dodatki kg						148.90
ogółem dla 1 podwieszenia kg						150.00

Inwestor: Gmina Lubasz
ul. B. Chrobrego 47
64-720 Lubasz

Przedsięwzięcie: **PROJEKT BUDOWLANY KANALIZACJI SANITARNEJ WRAZ Z PRZYKANALIKAMI W REJONIE UL. SZAMOTULSKIEJ I B. CHROBREGO W LUBASZU**

Nazwa rysunku: PODWIESZENIE ISTNIEJĄCEGO UZBROJENIA

STUDIO DK
Studio DK
ul. Sielska 17e
60-129 Poznań
tel./fax (61) 66 14 878
info@studiodk.pl
www.studiodk.pl

Autorzy	Nazwisko	Nr uprawnień	Podpis	Skala	Nr rys.
Opracowujący:	Ewelina Łucyk	-		1:500	41
Opracowujący:	mgr inż. Krystian Kościelnik	-			
Projektant:	mgr inż. Krzysztof Kokoszka	WKP/0154/POOS/03			
Sprawdzający:	mgr inż. Grażyna Nowicka	7131/80/P/2001			

Rozpowszechnianie i powielanie niniejszej dokumentacji bez zgody autora jest zabronione. Dz.U.24/1994, poz. 83, art. 115-118