ocieplenie !!!!!!

RZĘDNA TERENU		74,70	74,70			74,70	74,70	74,70	74,70	74,70	74,67	74,50	74,50	
RZĘDNA DNA KANAŁU		73,28	73,28			73,25	73,25	72,92	72,92	72,62	72,62	73,09		
ZAGŁĘBIENIE DNA KANAŁU [m]		1,42	1,42			1,45	1,45	1,78	1,78	1,88	1,88	1,41		
SPADEK/ODLEGŁOŚCI		i = 4,0‰ L=11,71 m						i = 3,5‰ L=35,05 m				i = 3,5‰		
MATERIAŁ, ŚREDNICA [mm]		Dy=250mm, PVC-U SN8 SDR41						Dy=315mm, PVC-U SN8 SDR41			Dz=267,0 x 2,0 mm, AISI316	Dy=315mm, PVC-U		
ODLEGŁOŚCI NARASTAJĄCE [m]	0,00	1,07	2,31	3,69	9,11	10,47	11,71	11,71	12,95	46,77	50,19	56,37	57,62	
RODZAJ NAWIERZCHNI														

90°

90°

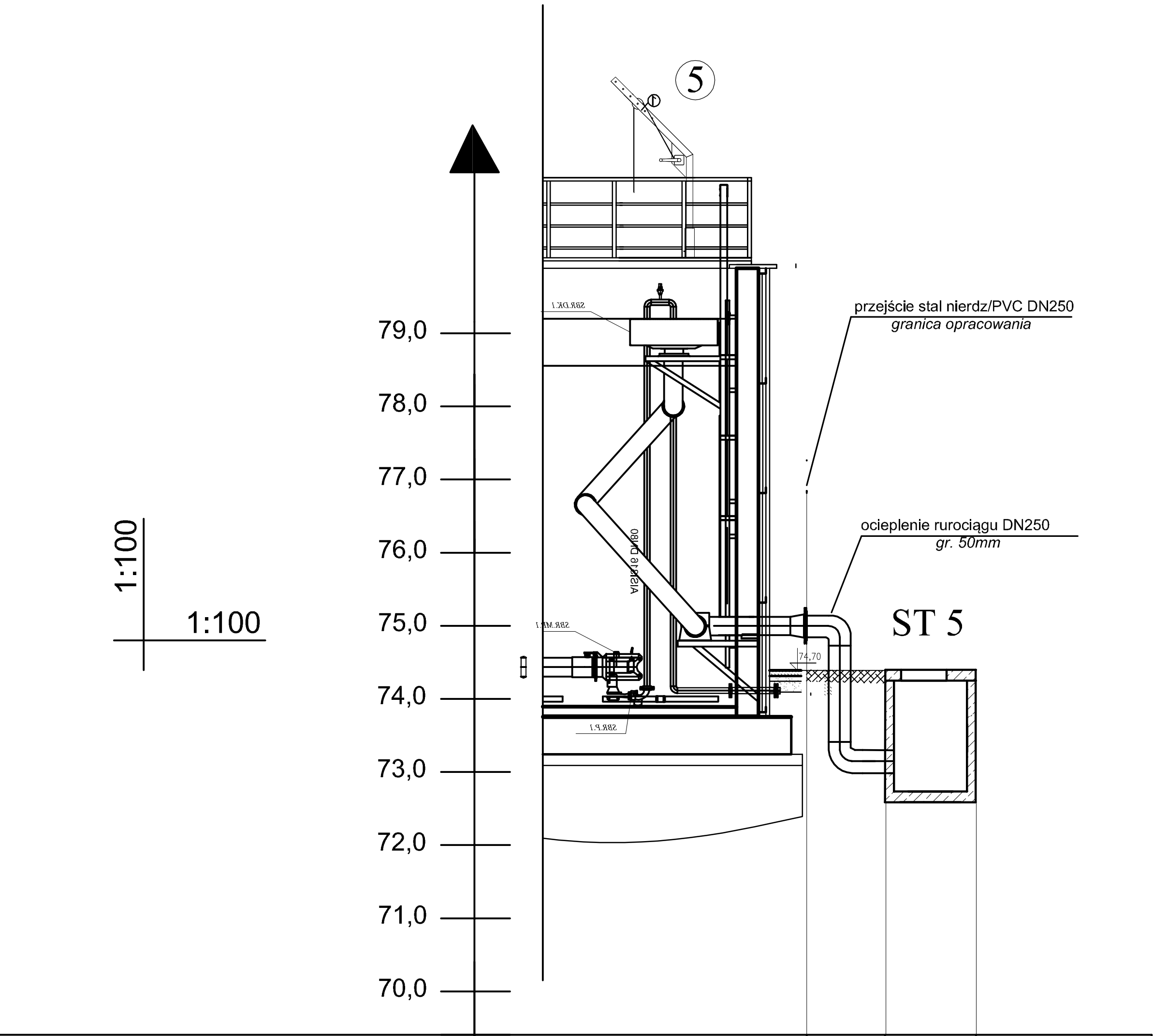

RZĘDNA TERENU			74,70	74,70
RZĘDNA DNA KANAŁU			73,28	73,28
ZAGŁĘBIENIE DNA KANAŁU [m]			1,42	1,42
SPADEK/ODLEGŁOŚCI			i = 3,5‰ L=2,31 m	
MATERIAŁ, ŚREDNICA [mm]			Dy=250mm, PVC-U	
ODLEGŁOŚCI NARASTAJĄCE [m]		0,00	1,07	2,31
RODZAJ NAWIERZCHNI				

ekowater inżynieria i technologia	Nazwa Inwestora: Gmina Lubasz, ul. B. Chrobrego 37, 64-720 Lubasz			
	Nazwa Inwestycji: Budowa oczyszczalni ścieków w Stajkowie na dz. nr 168 /6, gm. Lubasz			
	Tytuł rysunku: Profil rurociągu ścieków oczyszczonych. Ob.05 - ST4. Ob.05 - ST5.			
Branża: TECHNOLOGIA	Etap projektu: PW	Skala: 1:100	Arkusz/Arkuszy: 1 / 1	Nr rysunku: 21
Projektował: mgr inż. Aleksandra Żółtowska	Uprawnienia: KUP/0152/PWOS/08 Uprawnienia do projektowania ikierowania robotami budowlanymi bez ograniczeń w specjalności instalacyjnej w zakresie sieci, instalacji i urządzeń cieplnych, wentylacyjnych, gazowych, wodociągowych i kanalizacyjnych		Data podpisu: 05.09.2016	Podpis
Sprawdził: mgr inż. Dominik Żółtowski	Uprawnienia: KUP/0065/PWOS/08 Uprawnienia do projektowania ikierowania robotami budowlanymi bez ograniczeń w specjalności instalacyjnej w zakresie sieci, instalacji i urządzeń cieplnych, wentylacyjnych, gazowych, wodociągowych i kanalizacyjnych		Data podpisu: 05.09.2016	Podpis
Opracował: mgr inż. Paulina Bielecka			Data podpisu: 05.09.2016	Podpis