PRZEKRÓJ A - A
skala 1:2

ALTERNATYWA I
obejma z płaskownika 30x5 mm

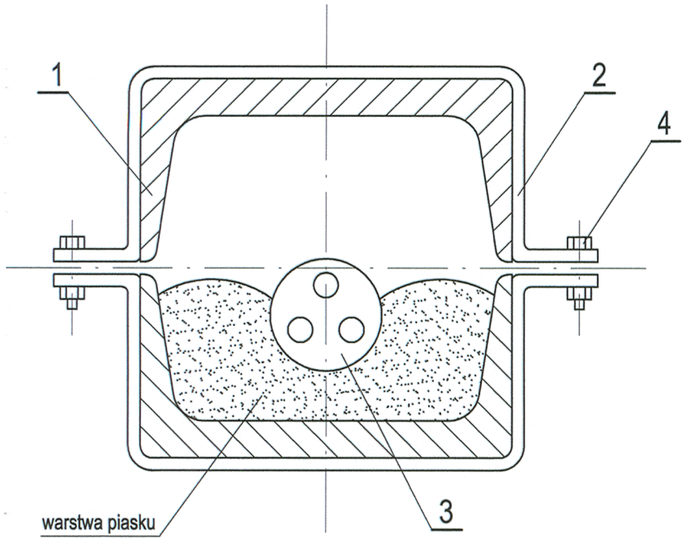

ALTERNATYWA II
wsporniki z płaskownika 30x5 mm

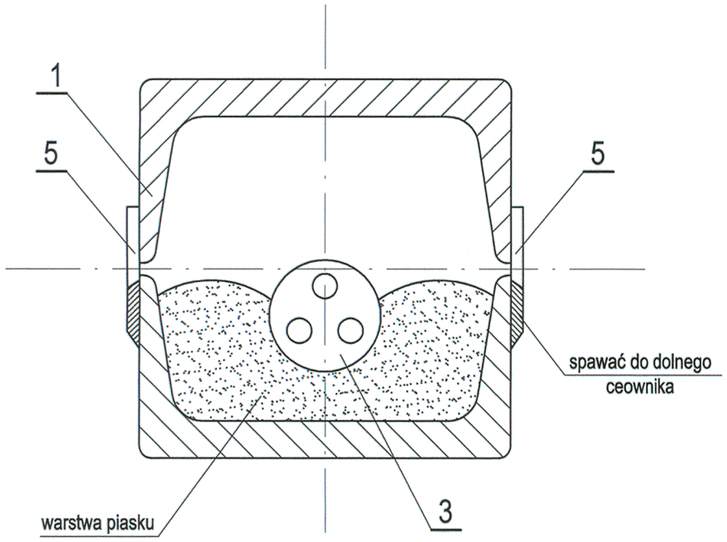

ZABEZPIECZENIE KABLA ENERGETYCZNEGO W WYKOPIE
skala 1:5

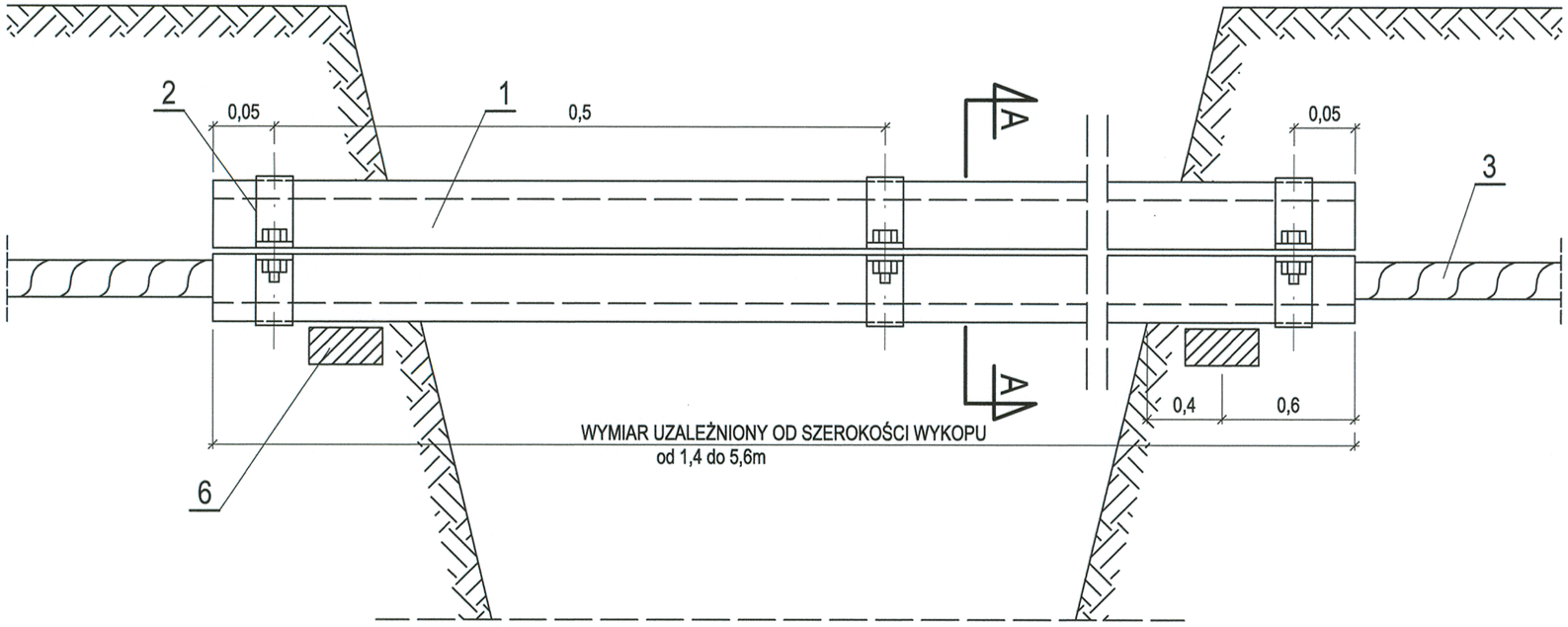

ZESTAWIENIE POZYCJI:

1. Ceownik [100 - szt. 2
2. Obejma z płaskownikiem 30×5mm² - szt. 2
3. Kabel energetyczny WN, NN i sygnalizacyjny
4. Śruba M10 z podkładką i nakrętką - szt. 2
5. Wsporniki z płaskownika - 30×5mm²
6. Belka żelbetowa B-60 - szt.2

UWAGI:

1. Obejmy mocujące ceowniki zakładać na osłonie kablowej co 0,5 m.
2. Wsporniki mocujące ceowniki spawać na dolnym odcinku co 0,5 m.
3. Na całej długości osłony kabla układać na warstwie piasku.
4. Wymiary w metrach.

Inwestor:	Gmina Lubasz ul. B. Chrobrego 47 64-720 Lubasz				
Przedsięwzięcie:	**PROJEKT BUDOWLANY KANALIZACJI SANITARNEJ WRAZ Z PRZYKANALIKAMI W REJONIE UL. SZAMOTULSKIEJ I B. CHROBREGO W LUBASZU**				
Nazwa rysunku:	**ZABEZPIECZENIE KABLA ENERGETYCZNEGO W WYKOPIE**				
Autorzy	Nazwisko	Nr uprawnień	Podpis	Skala	Nr rys.
Opracowujący:	Ewelina Łucyk	-		1:500	40
Opracowujący:	mgr inż. Krystian Kościelnik	-			
Projektant:	mgr inż. Krzysztof Kokoszka	WKP/0154/POOS/03			
Sprawdzający:	mgr inż. Grażyna Nowicka	7131/80/P/2001			

STUDIO DK
Studio DK
ul. Sielska 17e
60-129 Poznań
tel./fax (61) 66 14 878
info@studiodk.pl
www.studiodk.pl

Rozpowszechnianie i powielanie niniejszej dokumentacji bez zgody autora jest zabronione. Dz.U.24/1994, poz. 83, art. 115-118