ZABEZPIECZENIE KABLA ENERGETYCZNEGO W WYKOPIE

151

PRZEKRÓJ A - A
skala 1:2

ALTERNATYWA I
obejma z płaskownika 30x5 mm

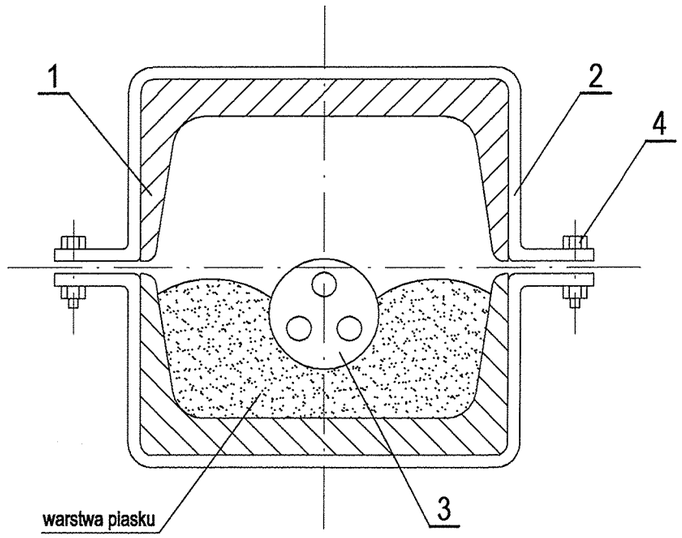

ALTERNATYWA II
wsporniki z płaskownika 30x5 mm

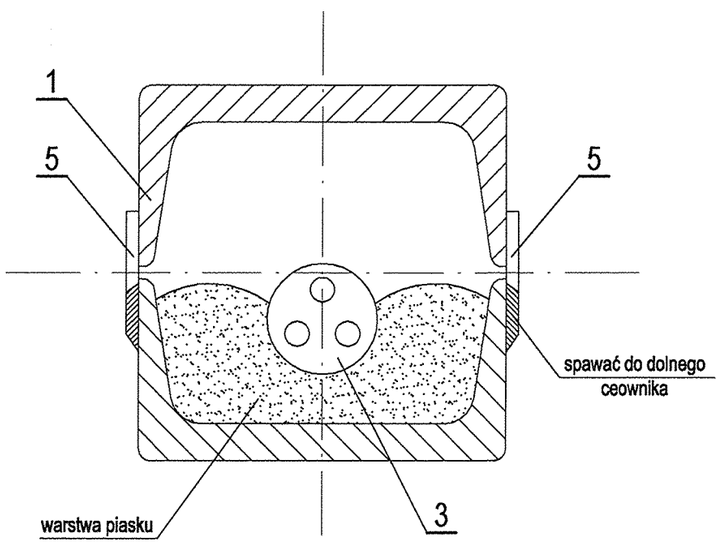

skala 1:5

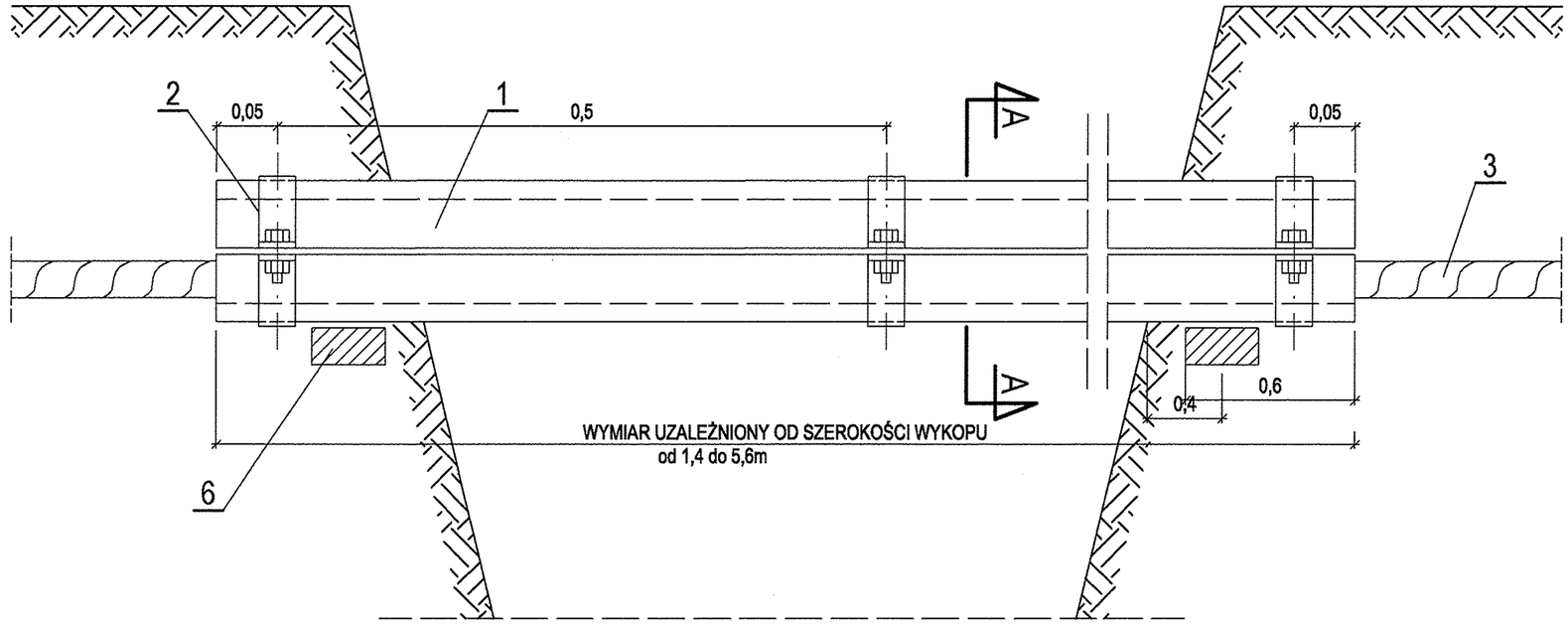

ZESTAWIENIE POZYCJI:

1. Ceownik [100 - szt. 2
2. Obejma z płaskownikiem 30×5mm² - szt. 2
3. Kabel energetyczny WN, NN i sygnalizacyjny
4. Śruba M10 z podkładką i nakrętką - szt. 2
5. Wsporniki z płaskownika - 30×5mm²
6. Belka żelbetowa B-60 - szt.2

Inwestor:	**URZĄD GMINY W LUBASZU** **ul. Bolesława Chrobrego 37, 64-720 LUBASZ**
Przedsięwzięcie:	PROJEKT BUDOWLANY BUDOWY SIECI WODOCIĄGOWEJ Z PRZYŁĄCZAMI WODOCIĄGOWYMI NA TERENIE GMINY LUBASZ
Nazwa rysunku:	**ZABEZPIECZENIE KABLA ENERGETYCZNEGO W WYKOPIE**

STUDIO DK
Studio DK
ul. Sielska 17d
60-129 Poznań
tel./fax (61) 66 14 878
info@studiodk.pl
www.studiodk.pl

Autorzy	Nazwisko	Nr uprawnień	Podpis	Skala	Nr rys.
Opracowujący:	Barbara Dulińska	-		-	**21**
Projektant:	mgr inż. Krzysztof Kokoszka	WKP/0154/POOS/03			
Sprawdzający:	mgr inż. Aleksandra Krysztofiak	WKP/0247/POOS/05			

AutoCAD LT 2007 - licencja nr B3C95000

Rozpowszechnianie i powielanie niniejszej dokumentacji bez zgody autora jest zabronione. Dz.U.24/1994, poz. 83, art. 115-118