SCHEMAT TECHNOLOGICZNY OCZYSZCZALNI ŚCIEKÓW W STAJKOWIE, GMINA LUBASZ

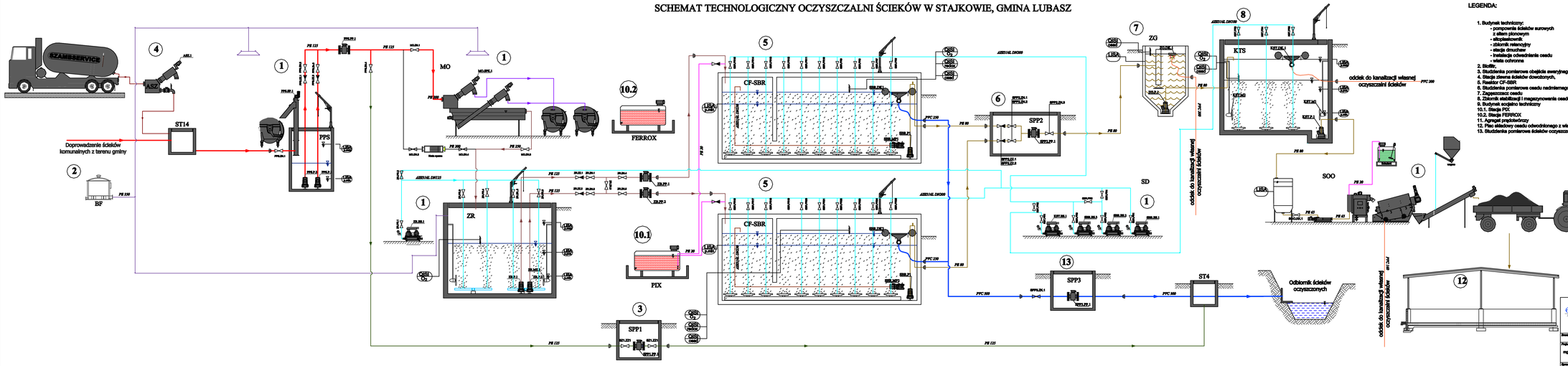

LEGENDA:

1. Budynek techniczny:
   - pompownia ścieków surowych z siłem pionowym
   - stopieszkownik
   - zbiornik relaxacyjny
   - stacja dmuchaw
   - instalacja odwadniania osadu
   - wiata ochronna
2. Biofilter,
3. Studzienka pomiarowa obejścia awaryjnego,
4. Stacja zlewna ścieków dowożonych,
5. Reaktor CF-SBR
6. Studzienka pomiarowa osadu nadmiernego
7. Zagęszczacz osadu
8. Zbiornik stabilizacji i magazynowania osadu
9. Budynek socjalno techniczny
10.1. Stacja PIX
10.2. Stacja FERROX
11. Agregat prądotwórczy
12. Plac składowy osadu odwodnionego z wiatą
13. Studzienka pomiarowa ścieków oczyszczonych

Projektowane rurociągi technologiczne:
- ścieki surowe dopływające
- ścieki surowe dowożone
- osady ściekowe
- ścieki oczyszczone
- powietrze
- obejście awaryjne oczyszczalni
- kanalizacja, odcieki
- ścieki po oczyszczaniu mechanicznym
- reagenty chemiczne
- powietrze dowonne

ekowater	Nazwa Inwestora: Gmina Lubasz, ul. B. Chrobrego 37, 64-720 Lubasz			
	Nazwa Inwestycji: Budowa oczyszczalni ścieków w Sajkowie na dz. nr 166 /6, gm. Lubasz			
Skala: TECHNOLOGIA	Tytuł rysunku: Schemat technologiczny	Rys. projektu: PB	Skala: -	Arkusz/Arkuszy: 1 / 1	Nr rysunku: 2
Projektował: mgr inż. Aleksandra Żółkowska	Uprawnienia: KUP/0102/PWOS/08			Data projektu: 05.09.2016	Podpis:
Sprawdził: mgr inż. Dominik Żółkowski	Uprawnienia: KUP/0005/PWOS/08			Data projektu: 05.09.2016	Podpis:
Opracował: mgr inż. Paulina Bielecka				Data projektu:	Podpis: