Rzut z góry

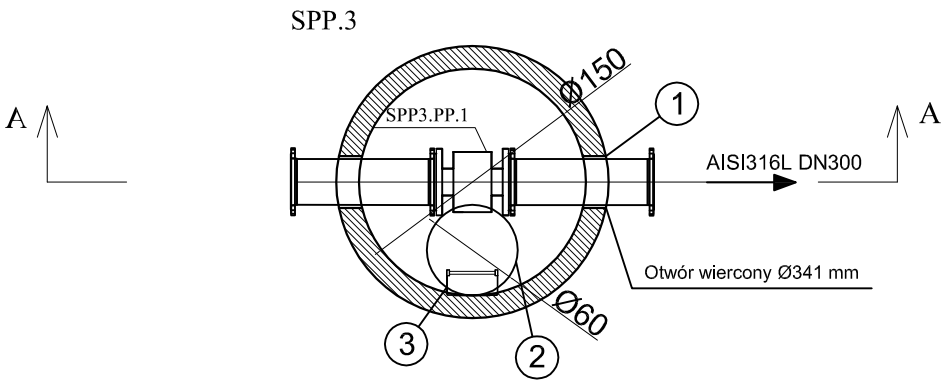

Przekrój A-A

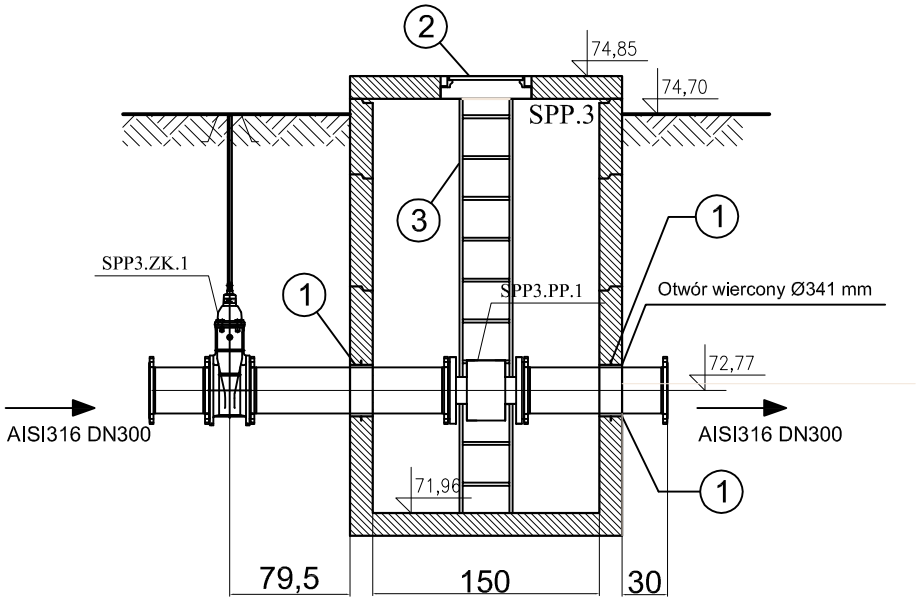

SYMBOL	OZNACZENIE	MATERIAŁ
SPP3.PP.1	Przepływomierz elektromagnetyczny DN300	-
1	Przejście szczelne - łańcuch uszczelniający ŁU3, 25 ogniw	-
2	Wspornik pod rurę DN125 stalową, H=0,60 m	AISI316
3	Drabina złazowa	żeliwo

1. Oznaczenia armatury według opisu technicznego - branża technologiczna.
2. Na rysunku pokazano przykładowe urządzenia, których wygląd może się różnić od wyposażenia dobranego.
3. Mocowanie instalacji do ścian i stropów wykonać przy użyciu wsporników ze stali duplex i kotew A2. Wsporniki - wykonanie warsztatowe.
4. Studzienki żelbetowe - wykonanie: prefabrykowane elementy z betonu mało nasiąkliwego o klasie nie niższej niż C35/45, wodoszczelne (W8), mrozoodporne (F-150), łączone na uszczelkę gumową

ekowater Inżynieria i technologia	Nazwa Inwestora: Gmina Lubasz, ul. B. Chrobrego 37, 64-720 Lubasz			
	Nazwa Inwestycji: Budowa oczyszczalni ścieków w Stajkowie na dz. nr 168 /6, gm. Lubasz			
	Tytuł rysunku: Studzienka pomiarowa ścieków oczyszczonych - Ob.13. Rzut z gory. Przekrój A-A.			
Branża: TECHNOLOGIA	Etap projektu: PW	Skala: 1 :50	Arkusz/Arkuszy: 1 / 1	Nr rysunku: **20**
Projektował: mgr inż. Aleksandra Żółtowska	Uprawnienia: KUP/0152/PWOS/08 Uprawnienia do projektowania kierowania robotami budowlanymi bez ograniczeń w specjalności instalacyjnej w zakresie sieci, instalacji i urządzeń cieplnych, wentylacyjnych, gazowych, wodociągowych i kanalizacyjnych		Data podpisu: 05.09.2016	Podpis:
Sprawdził: mgr inż. Dominik Żółtowski	Uprawnienia: KUP/0065/PWOS/08 Uprawnienia do projektowania kierowania robotami budowlanymi bez ograniczeń w specjalności instalacyjnej w zakresie sieci, instalacji i urządzeń cieplnych, wentylacyjnych, gazowych, wodociągowych i kanalizacyjnych		Data podpisu: 05.09.2016	Podpis:
Opracował: mgr inż. Paulina Bielecka			Data podpisu: 05.09.2016	Podpis: