Przekrój B

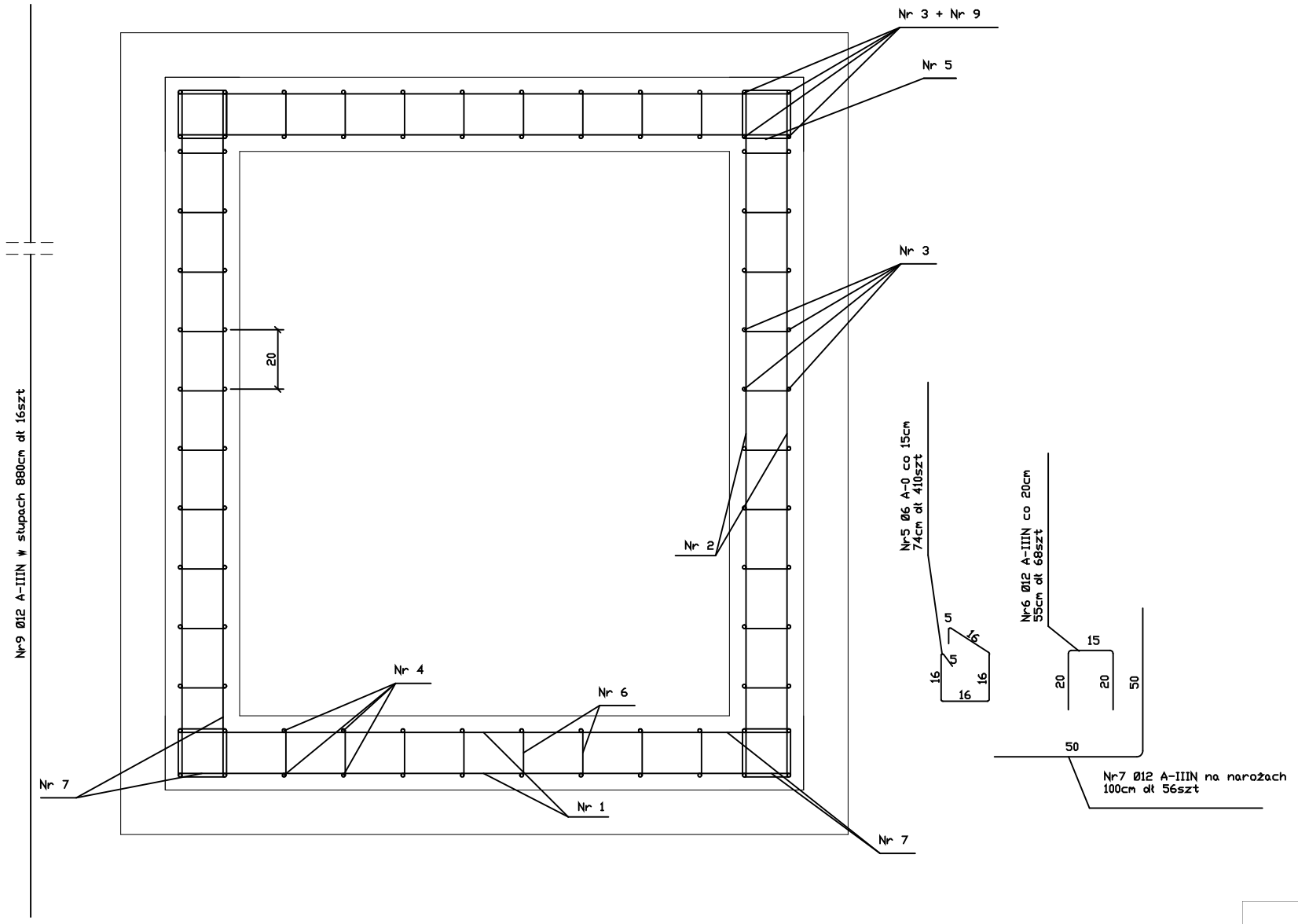

Przekrój B

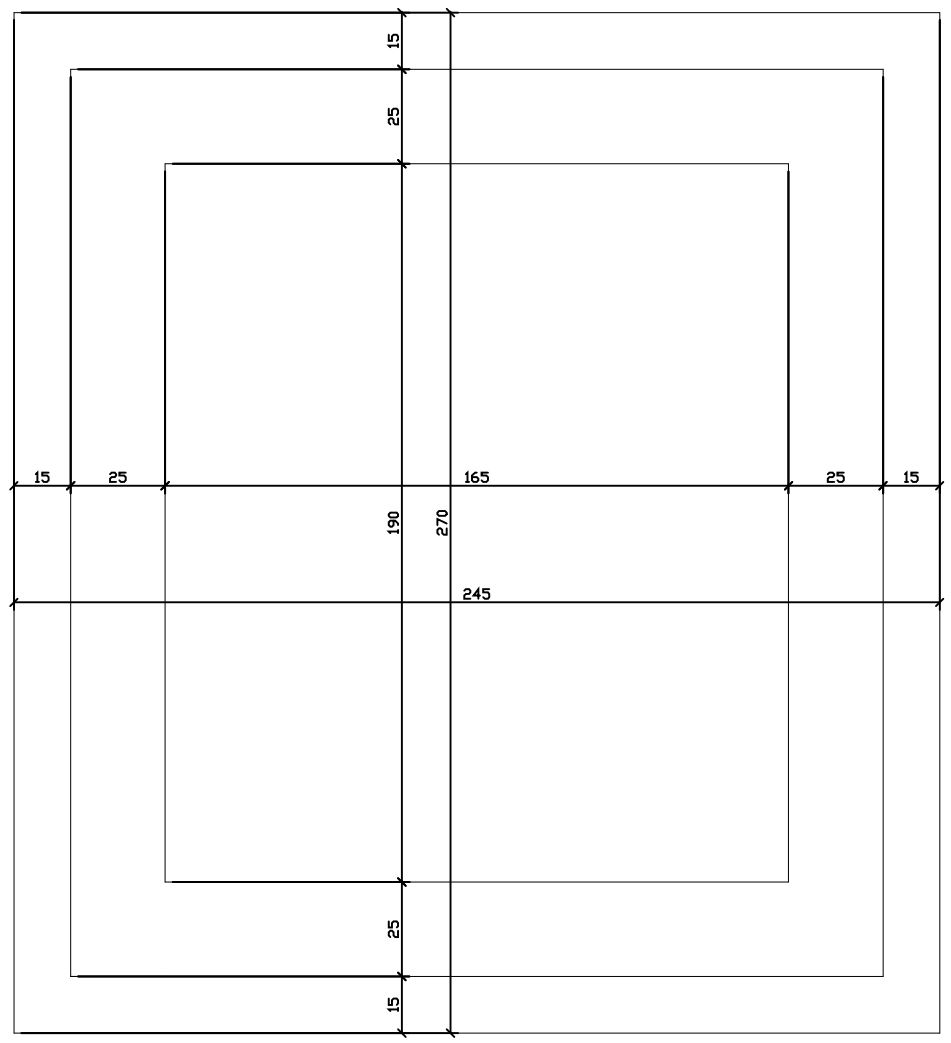

Uwagi:

1 Przesłać rysunek do akceptacji producentowi windy (rozmieszczenie belek nośnych prowadnic, rodzaj haka itp.)

2 Beton C20/25

3 Stal A-IIIN i A-0 na strzemiona

Zestawienie stali

Nr	Długość Pręta	Ilość	Średnica	Długość pozycji na średnicę fi 12	Długość pozycji na średnicę fi 6
[-]	[cm]	[szt]	[mm]	[m]	[m]
1	235	52	12	122,2	0
2	260	58	12	150,8	0
3	167	52	12	86,84	0
4	152	32	12	48,64	0
5	74	362	6	0	267,88
6	55	68	12	37,4	0
7	100	56	12	56	0
8	245	16	12	39,2	0
9	780	16	12	124,8	0
10	270	32	12	86,4	0
11	151	68	12	102,68	0
12	205	68	12	139,4	0
13	230	64	12	147,2	0
14	22	8	12	1,76	0
15	43	8	12	3,44	0
16	63	8	12	5,04	0
17	85	8	12	6,8	0
suma długości w m				1158,6	267,88
suma wagi w kg				1029,9954	59,73724

budconsult DORADZTWO BUDOWLANE

Jednostka projektowa	budconsult DORADZTWO BUDOWLANE ul. B. Chrobrego 29 64-720 LUBASZ TEL. 664 510 466		
Nazwa inwestycji	BUDOWA WINDY OSOBOWEJ PRZY BUDYNKU SZKOŁY PODSTAWOWEJ		
Adres inwestycji	ul. SZKOLNA 6, 64-720 LUBASZ DZ. 653/11		
Inwestor	GMINA LUBASZ ul. CHROBREGO 37, 64 – 720 LUBASZ		
Tytuł rysunku	**KONSTRUKCJA PODSZYBIA PRZEKRÓJ B**		
ARCHITEKTURA – PROJEKT	mgr inż. arch. IWONA KINIORSKA upr. bud. 54 / 09 / DOIA		
ARCHITEKTURA – SPRAWDZ.	mgr inż. arch. ŁUKASZ MACIEJEWSKI upr. bud. 77 / WPOKK / UpB / 2011		
KONSTRUKCJA – PROJEKT	inż. ZBIGNIEW MACIEJEWSKI upr. bud. 7131 / 32 / 56 / PW / 2001		
KONSTRUKCJA – SPRAWDZ.	mgr inż. ZBIGNIEW MIKLEJEWSKI upr. bud. 26 / P / 98		

Stadium	Data	Branża	Skala	Nr rysunku
BUDOWLANY	06.2016	BUDOWLANA	1:20	PB – 09